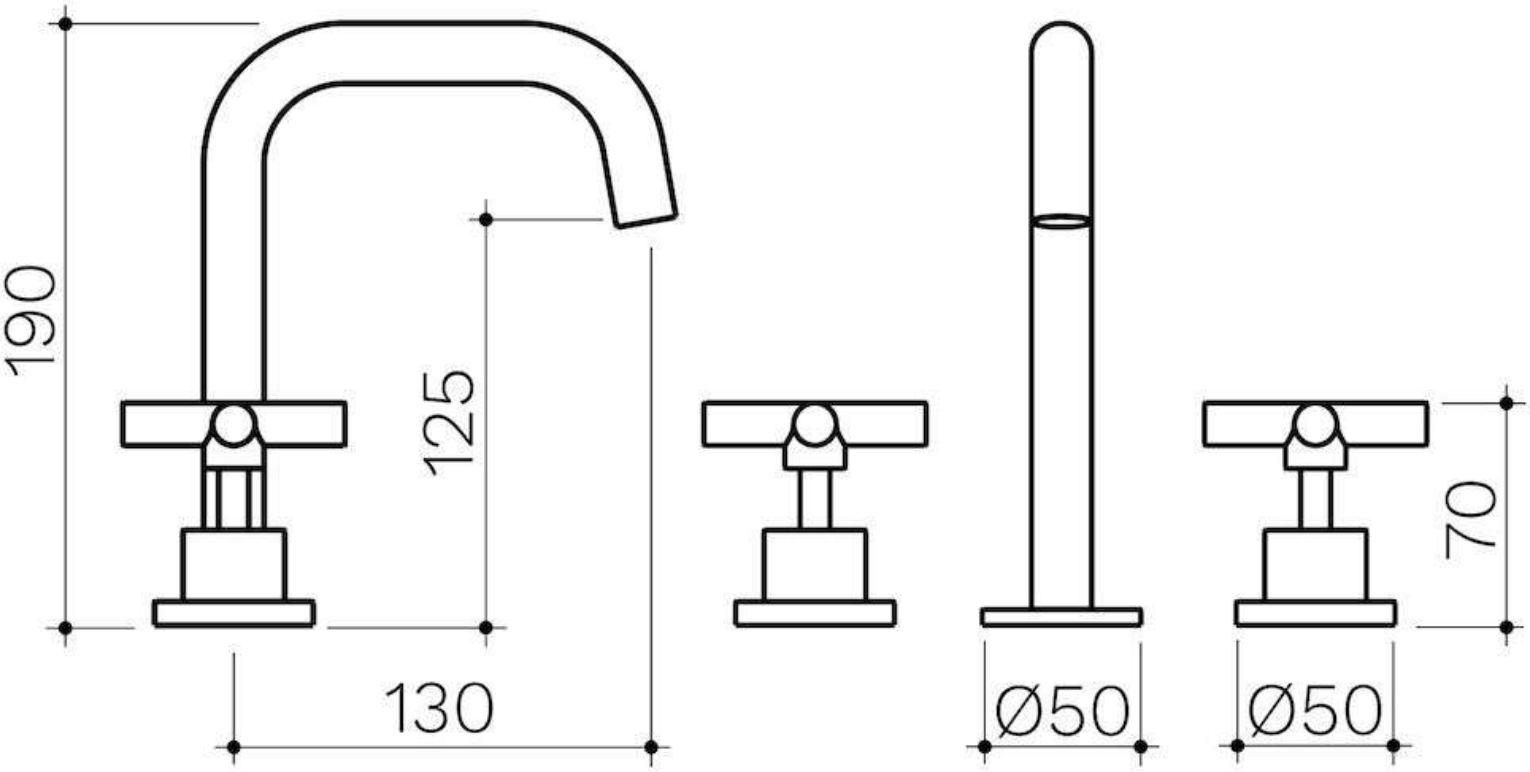
190
125
130
Ø50
Ø50
70